MOSA

GERADOR
GE 17054 HBT

Imagem serve apenas para referência.

ESPECIFICAÇÕES:

- Motor Honda iGX com controlo de velocidade eletrónico
- Injeção eletrónica
- Regulação eletrónica "AVR"
- Escovas de alternador com grau de proteção IP 54
- Monitor isolado
- Interruptor magnetotérmico
- Interruptor diferencial
- De acordo com regulação alemã DGVU-I 203-032
- De acordo com normas diretivas CE

Refrigeração a ar | Gasolina | Potência Trifásica | Arranque elétrico

CLASSIFICAÇÕES DE POTÊNCIA	
* Stand-By Potência trifásica(LTP)	17 kVA (13.6 kW) / 400 V /24.5 A
* PRP Potência trifásica	15 kVA (12 kW) / 400 V /21.6 A
* PRP Potência monofásica	7 kVA/kW /230 V / 30.4A
Frequência	50 Hz
Cos φ	0.8

* Valores apontados de acordo com ISO 8528-1

DEFINIÇÃO

Potências declaradas válidas até as seguintes condições ambientais: temperatura 25°C, altitude 100 metros acima do nível do mar

Potência LTP: potência em espera: Potência máxima disponível para uso com cargas variáveis por um número anual de horas limitado a 500 h.
Nenhuma sobrecarga é admitida.

Potência PRP potência contínua com cargas variáveis. Máxima potência para uso com cargas variáveis para um número de horas ilimitadas por ano.

Potência COP: Potência com carga constante. Máxima potência para uso com carga constante para um número de horas ilimitadas por ano.

MOTOR 3000 RPM

4 TEMPOS, ASPIRAÇÃO NATURAL	
Modelo	HONDA iGX 800
* Potência em Stand-By	16.8 kWm (22.8 hp)
* Potência PRP	13.3 kWm (18 hp)
* Potência COP	/
Cilindros / Deslocamento	2 a V / 779 cm³ (0.779 lt.)
Diâmetro / Curso	83 / 72 (mm)
Rácio de Compressão	9.1 : 1
BMEP (Brake Mean Effective Pressure : LTP - PRP)	/
Tipo de regulador de velocidade	Eletrónico
CONSUMO DE COMBUSTÍVEL	
110 % (Potência Stand-by)	6.9 lt./h
100 % to PRP	6.3 lt./h
75 % to PRP	4.7 lt./h
50 % to PRP	3.2 lt./h
SISTEMA DE REFRIGERAÇÃO	
Cobertura total - só motor	/
Fluxo de ar	/
SISTEMA DE LUBRIFICAÇÃO	
Capacidade toral de óleo	/
Capacidade de óleo no cárter	2 lt.
Consumo de óleo em carga	/

SISTEMA DE EXAUSTÃO	
Máximo fluxo de gás	/
Máxima temperatura gás de escape.	/
Máxima contrapressão	/
Diâmetro externo do tubo de escape	/
SISTEMA ELÉTRICO	12 Vdc
Potência de motor de ignição	/
Capacidade do alternador carga bateria	20 A
Arranque a frio	/
Com dispositivo auxiliar arranque a frio	/
FILTRO DE AR	Seco
Fluxo filtro de combustível	/
CALOR A MÁXIMA CARGA	
De gás de escape	/
Para água e óleo	/
Saída para o ambiente	/
Para arrefecimento e alimentação	/

BCS GROUP

Alternador

SÍNCRONO, TRIFÁSICO, AUTO-EXCITADO, AUTO-REGULADO	
Potência Contínua	15 kVA
Potência em Stand-by	16.5 kVA
Voltagem Trifásica	380 - 415 Vac
Frequência	50 Hz
Cos φ	0.8
Modelo A.V.R.	Analógico
Regulação voltagem acc.	± 1 %
Sustenta corrente de curto-circuito	3 In
Transitório (100% load)	< 25 %
Tempo de descanso	< 0.5 sec.
Eficiência a 100% carga	/
Isolamento	Classe F/H
Conecção - Terminais	Estrela (com N) - N°4
Compatibilidade eletromagnética (R.F.I. suppr.)	EN 61000-6-2 EN 61000-6-3
Distorção armónica - THD	< 5%
Interferência telefónica - THF	/

REATÂNCIA (10 KVA - 230 V)	
Reatância síncrona de eixo direto	/
Reatância transitória de eixo direto	/
Transitório do eixo subdireto - X"d	/
Reatância síncrona - Xq	/
Reatância subtransitória- X"q	/
Sequência negativa- X2	/
Sequência zero- X0	/
CONSTANTES DE TEMPO	
Transitório- T'd	/
Subtransitório - T"d	/
Circuito aberto- T'do	/
Unidirecional TA / Armature - Ta	/
Rácio curto-circuito Kcc	/
IP grau de proteção	IP 54
Fluxo de ar de arrefecimento	/
Acopolamento | Rolamento	Direct - N°1

Especificações Gerais

Capacidade do depósito combustível	18 lt.
Tempo em carga (75% to PRP)	3.8 h
Arranque elétrico	12 Vdc -37Ah / 330A CCA(EN)

IP Grau de proteção	IP 54
Potência acústica medida LwA (pressão LpA)	99 dB(A) (74 dB(A) @ 7m)
Classe de performance (ISO 8528)	G2

Painel de Controlo

- Chave de arranque
- Luz LED que avisa nível de óleo
- Conta horas
- Torneira de combustível
- Interruptor Auto-Idle
- Voltímetro
- Monitor de isolamento
- Interruptor diferencial magneto-térmico para tomadas 230V 16A
- Tomadas de saída: 1x400V 32A 3P + N + T CEE IP67
  2x230V 16A 2P + T Schuko
- Terminal terra (PE)

FUNÇÃO AUTOIDLE (OPCIONAL)

Normalmente, os geradores a gasolina operam em alta velocidade, 3000 rpm.

A experiência ensinou-nos que, durante o uso, os geradores muitas vezes operam sem carga. Esta operação causa inevitavelmente um maior consumo de combustível, maior poluição ambiental e maior ruído na área de trabalho.

Com a função AUTOIDLE tudo isso é eliminado, o motor funciona em baixa rotação, consequentemente tem menor consumo de combustível, menos ruído, e apenas quando a carga atual é solicitada é que ele passa automaticamente para a rotação nominal sem atrasos e para qualquer tipo de carga.

PESO - DIMENSÕES E ACESSÓRIOS

PESO SECO DA MÁQUINA:
- 175 Kg

O gerador ilustrado pode incluir acessórios opcionais.

DIMENSÕES(mm):

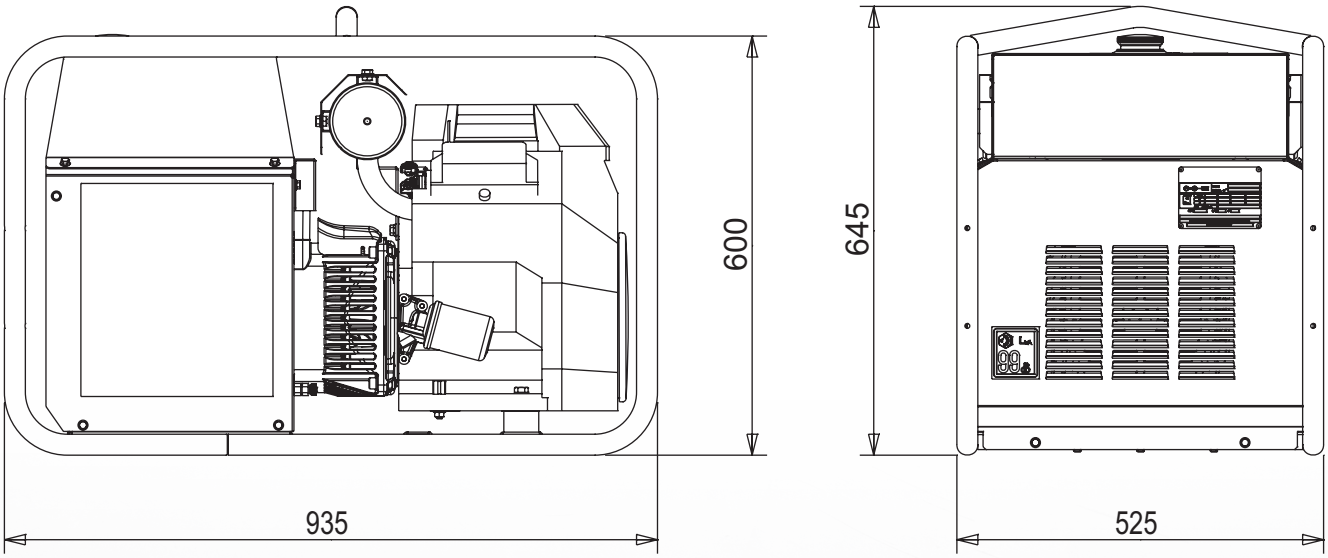

VERSÕES SOB PEDIDO
- Ligação terra
- KIT de rodas CTM 10
- Tampa do tanque de combustível com chave

VERSÕES SOB PEDIDO
- /

OPCIONAIS A INSTALAR EM FÁBRICA:
- /

INFORMAÇÃO GERAL

GRUPOS GERADORES EM CONFORMIDADE COM AS DIRETIVAS DA CE
2006/42 / EC (Diretiva Máquinas)
2014/35 / EU (Diretiva Baixa Tensão)
2014/30 / EU (Diretiva EMC)
2000/14 / EC (Directiva Emissões acústicas para máquinas de uso exterior)
ISO 8528 (Grupos geradores de corrente alternada acionados por motores de combustão interna alternativos)

ISO 9001:2015 - Cert. 0192

GARANTIA
Todos os componentes estão garantidos pela garantia do fabricante.

A companhia reserva-se ao direito de modificar estas especificações sem aviso prévio. Para mais informações, por favor, contactar o departamento comercial.

© MOSA - BCS PORTUGAL, Estrada Nacional 118, KM 45.5 - Benavente - Portugal. Chamada para a rede fixa nacional:(00351) 263509090 E-mail: geral@mosaenergia.com Web site: www.mosaenergia.com